as Einar Kunsts etf
Org nr 913635469 MVA
Björnebo, Hoffsveien 65 A
N - 0377 Oslo
T: +47 22 13 02 00
post@aseke.no
www.aseke.no

Bruksanvisning för lyftögla med hål och tapp C15 DIN 580 och 582.

Kontrollera före användning:

1. Lyftögla skall vara märkt med CE, producent och chargenummer (kodmärkning) och WLL.
2. Lyftögla får ej ha ha synliga deformationer, hack, sprickor eller korrosion som försämrar dess egenskaper.
3. Kontrollera om bultarna har värmeskador eller svetssprut.
4. Vid montering skall tabellen (se under) användas och följas.
5. Tillse att lyftöglorna är monterade med hela gängpartiet i gods innan de används.
6. Lyftöglor C15 måste alltid monteras så att belastningen kommer 90 grader i förhållande till lyftögat (ingen sidobelastning).

Lyfttabell för lyft med en lyftögla i ton med säkerhetsfaktor 4:1 vid 90°

M6	M8	M10	M12	M14	M16	M18	M20	M22	M24	M30	M36
0,09	0,14	0,23	0,34	0,49	0,70	0,93	1,20	1,50	1,80	3,20	4,60

Lyfttabell för lyft med två lyftöglor i ton med säkerhetsfaktor 4:1 vid 45°

M8	M10	M12	M14	M16	M18	M20	M22	M24	M30	M36
0,095	0,17	0,24	0,34	0,50	0,65	0,83	1,05	1,26	2,60	3,70

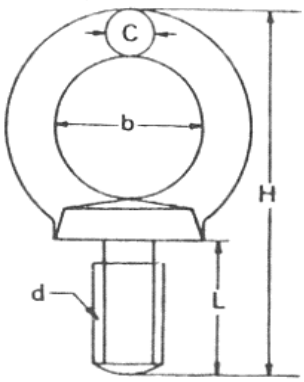

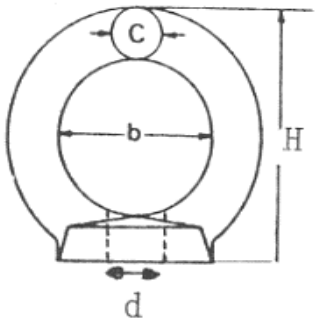

Lyftögla DIN 580

d	H	b	c	L	Last WLL 4:1
M 6	47	16	6	13	0,09T
M 8	49	20	8	13	0,14T
M 10	62	25	10	17	0,23T
M 12	73	30	12	21	0,34T
M 14	89	35	14	27	0,5T
M 16	89	35	14	27	0,7T
M 18	101	40	16	30	0,93T
M 20	101	40	16	30	1,2T
M 22	126	50	20	36	1,5T
M 24	126	50	20	36	1,8T
M 30	154	60	24	45	3,2T
M 36	182	70	28	54	4,6T

Lyftögla DIN 582

d	H	b	c	Last WLL 4:1
M 6	34	20	6	0,09T
M 8	36	20	8	0,14T
M 10	45	25	10	0,23T
M 12	53	30	12	0,34T
M 14	62	35	14	0,5T
M 16	62	35	14	0,7T
M 20	71	40	16	1,2T
M 24	90	50	20	1,8T
M 30	109	60	24	3,2T
M 36	128	70	28	4,6T

Säker användning:

1. Stå aldrig under hängande last.
2. Maximalt ttillåten arbetslast får aldrig överskridas.
3. Använd ej lyftöglorna i temperaturer över +250 C^{o} eller under -40C^{o}

Underhåll och kontroll efter användning:

1. Efter användning skall lyftöglor kontrolleras för skador, slitage och deformationer. Kontrollera att gängorna ej är skadade.
2. Upptäcks fel, skall lyftöglan tydligt märkas och bytas till ny.
3. Lyftöglorna skall förvaras torrt och på lämplig plats.